The copyright of these designs and all attachments entrusted to the recipient remains with our company at all times. Without our written permission they may not be copied, duplicated, disclosed or made available to third parties.

Das Urheberrecht an diesen Zeichnungen und allen Beilagen, die dem Empfänger anvertraut sind, verbleibt jederzeit unserer Firma. Ohne unsere schriftliche Genehmigung dürfen sie nicht kopiert, vervielfältigt, dritten Personen mitgeteilt oder zugänglich gemacht werden.

10000244759

Befestigung Durchgangsbohrungen für M5
Fixing through holes for M5

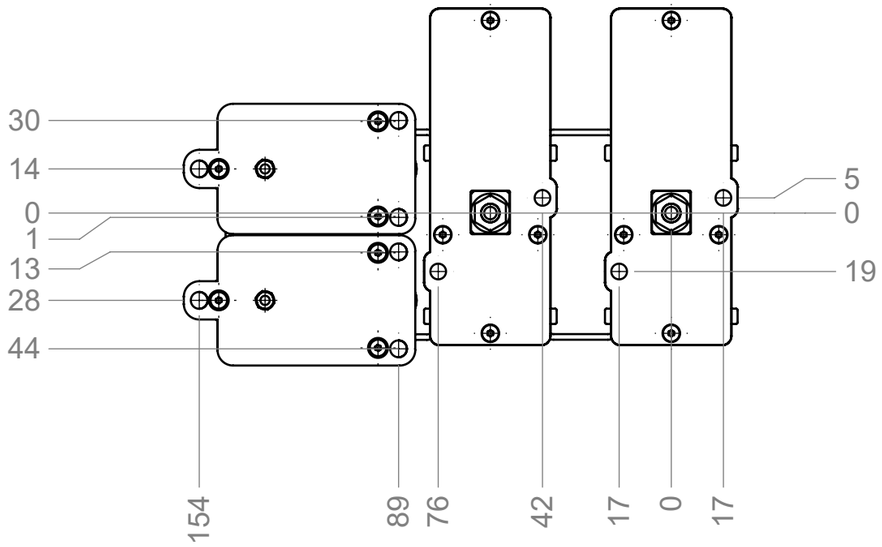


Anschlüsse / Connections:
Stromabnehmer / Collector M6
Stromabnehmer Pilot / Collector signal M3

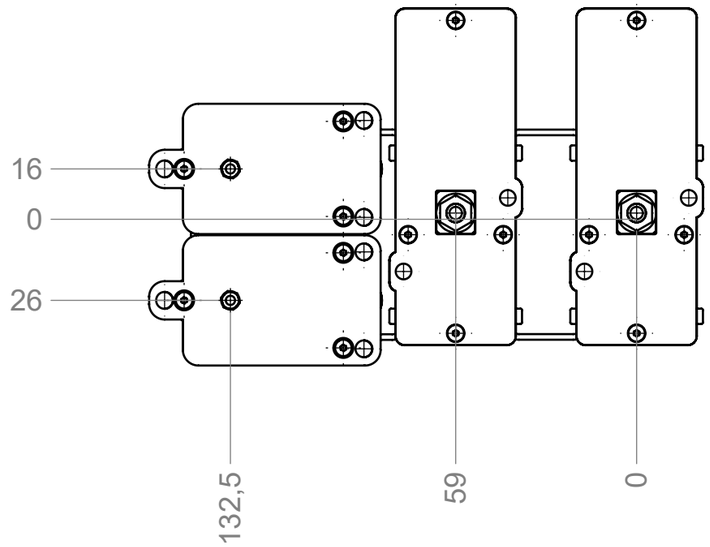


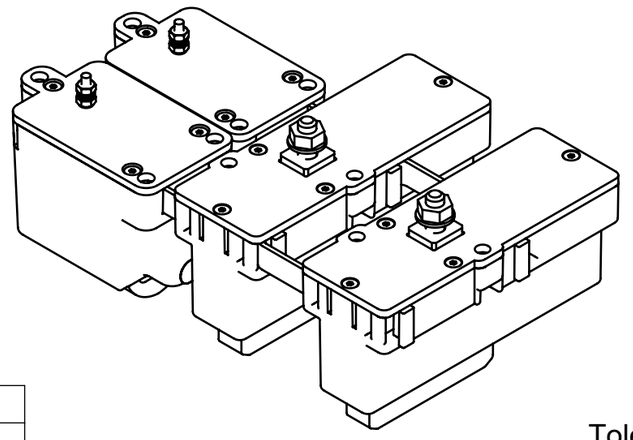

| | | |
|---|---|---|
| Y | 75.298 | |
| Z | 258.92 | |
| X | 116.376 | |
| Anzugsmomente / Torque | | |
| M6 | 5,7Nm | |
| M3 | 0,9Nm | |

Toleranzen / Tolerances
X. ± 2,5MM
X.X ± 0,8MM

Zeichnung automatisch von KBE erstellt
Drawing automatically created by KBE

| | |
|---|---|
| Process-specific tolerance: 1 | |
| 2 | |
| Shape and positional tolerance: | |
| Dimensional tolerance: | |
| Surfaces: | |
| Edges: | |

w = Rz 100
u = Rz 40
x = Rz 25
t = Rz 16
y = Rz 6,3

Material:

| Material number: | Weight: | Scale: |
|---|---|---|
| 3271726 | 0.2 KG | 1:2 |

| | | | | | Date | Name |
|---|---|---|---|---|---|---|
| | | | | Created | 30.10.2024 | RMER |
| | | | | Released | 30.10.2024 | KBE |
| | | | | Released II | | |
| - | Erstausgabe | 30.10.2024 | RMER | | | |
| Rev. | SAP Change No. | Date | Name | | | |

CONDUCTIX wampfler

STROMABNEHMER
COLLECTORS

XA-MCC100ST-P1 | - | Sheet 1 | 1 Sh.

A3